ALimat TRemblay

TURBINE D'ENROBAGE TE16

LA PLUS COMPACTE DU MARCHE

AUGMENTER VOS VENTES ADDITIONNELLES EN MAITRISANT VOS COÛTS DE REVIENT

VIDÉO

SCAN ME

Pomati®
CHOCOLATE TECHNOLOGY

- **Capacité : 16 kg - Production à partir de 2kg**
- **Cadence : environ 16 kg de produits finis / heure**

Idéale pour l'enrobage en chocolat d'amandes, de noisettes, de pralines, de grains de café, de riz soufflé, de fruits à coque, de dragées tendres, etc...

Formation OFFERTE

PHOTOS DU DOCUMENT NON CONTRACTUELLES

80, Rue Henri Farman 93297 Tremblay-en-France

(+33) 01 41 51 17 17

infos@alimat-tremblay.fr

PIÈCES DÉTACHÉES
+ de 10 000 en stock

SAV & ASSISTANCE TÉLÉPHONIQUE

Retrouvez-nous

TURBINE D'ENROBAGE TE16

DESCRIPTION

- **La seul machine du marché avec pompe à chaleur présentant de nombreux avantages :**
  - Economie d'énergie
  - Rapidité de travail
  - Déshumidifier l'air
  - Avoir un air ambiant ou froid sec
  - Augmenter le temps de conservation des produits
  - Avoir un gommage plus rapide et plus qualitatif

- Etapes de turbinage :
  - air froid pour fixer le chocolat sur les produits à turbiner
  - air chaud pour lissage, polissage et nettoyage de la cuve
  - air ambiant pour gommer les produits

- Tableau de commande à écran tactile intuitif programmable pour :
  - la température (air chaud, froid ou ambiant)
  - la vitesse (réglable par un variateur électronique)
  - la rotation de la cuve (dans les 2 sens)

- Cuve à fond plat permettant d'éviter les doublons de produits
- Vitesse de rotation de la cuve : 10-60 tours/minute
- Filtre à air : éliminer tout contact entre les particules (poussière, farine, ...) et les produits à enrober
- Nettoyage très rapide, environ 5 minutes

CARACTÉRISTIQUES TECHNIQUES

120 Kg

220V – 50 Hz – 1 KW

Machine en acier inoxydable AISI 304

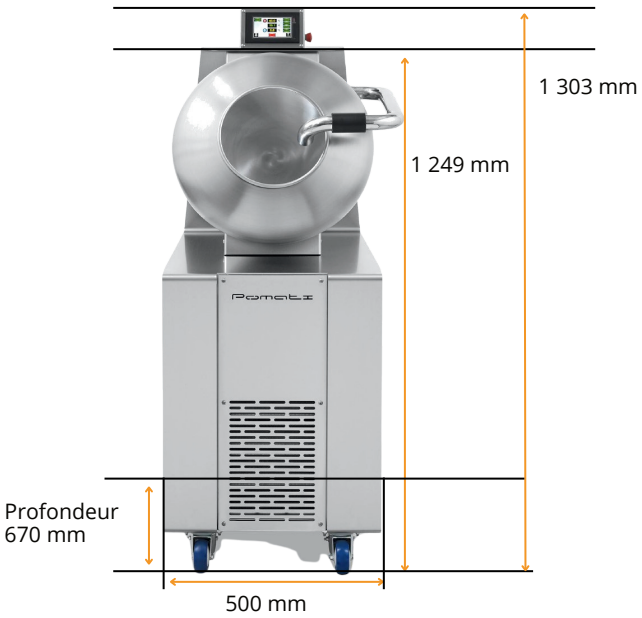

OPTION : PULVÉRISATEUR

Pulvérisation automatique du chocolat sur les produits :

- Ceinture chauffante autour de la cuve
- Sur châssis mobile avec roues et freins
- Entièrement démontable pour un nettoyage facile

Cuve de 9 litres

Machine à raccorder sur réseau d'air
(compresseur d'air non fourni)

Consommation air comprimé : 6 bars à 200 litres d'air compressé/minute – avec cuve min 100L

20V–50Hz–0,2KW

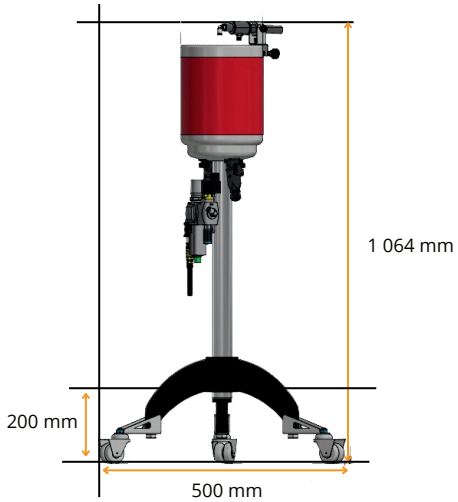

OPTION : MODÈLE 8KG : TE8